BAU
2017

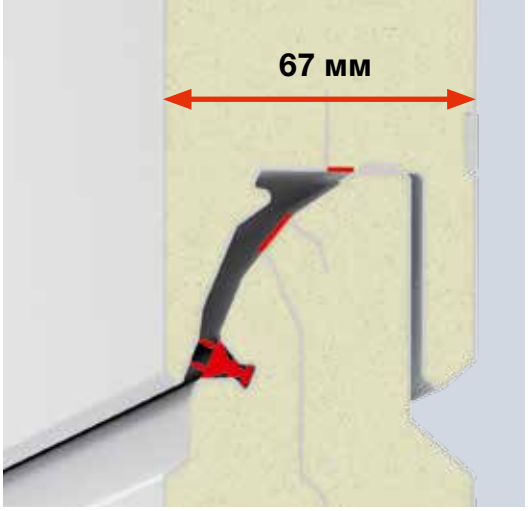

Инновации от № 1 в Европе

HÖRMANN

Гаражные секционные ворота
LPU 67 Thermo

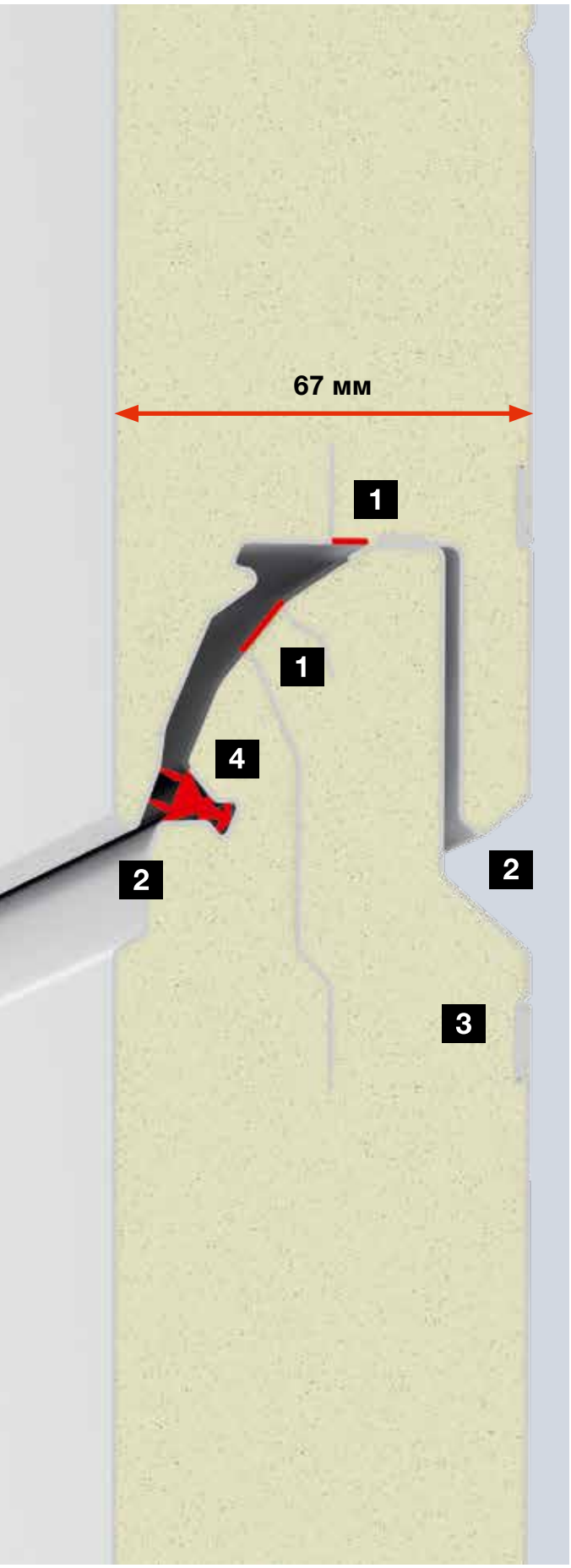

LPU 67 Thermo –

энергосберегающие ворота

1. Секции с термическим разделением шириной 67 мм
2. Защита от защемления пальцев снаружи и изнутри
3. Тройное усиление листовой стали в области резьбовых соединений
4. Двойное манжетное уплотнение в области переходов между секциями

■ Двойное напольное уплотнение

Коэффициент теплоизоляции U:

0,31 Вт/(м²·K)

Коэффициент теплоизоляции U ворот размером 5000 × 2125 мм: 0,91 Вт/(м²·K)

До 50 %

более высокая теплоизоляция по сравнению с гаражными секционными воротами LPU 42

Стандартное исполнение
с наилучшей теплоизоляцией

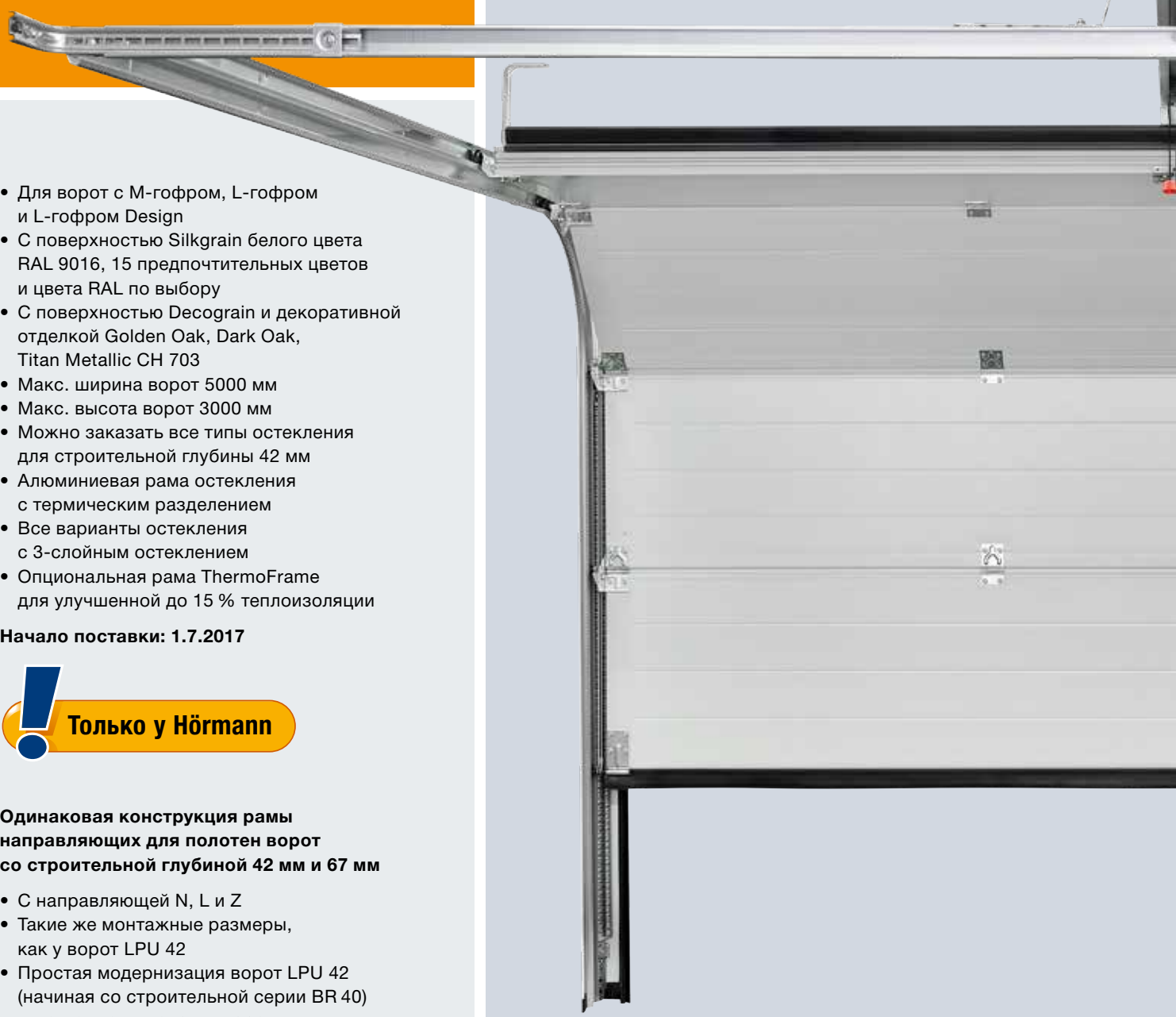

- Для ворот с M-гофром, L-гофром и L-гофром Design
- С поверхностью Silkgrain белого цвета RAL 9016, 15 предпочтительных цветов и цвета RAL по выбору
- С поверхностью Decograin и декоративной отделкой Golden Oak, Dark Oak, Titan Metallic CH 703
- Макс. ширина ворот 5000 мм
- Макс. высота ворот 3000 мм
- Можно заказать все типы остекления для строительной глубины 42 мм
- Алюминиевая рама остекления с термическим разделением
- Все варианты остекления с 3-слойным остеклением
- Опциональная рама ThermoFrame для улучшенной до 15 % теплоизоляции

Начало поставки: 1.7.2017

Только у Hörmann

Одинаковая конструкция рамы направляющих для полотен ворот со строительной глубиной 42 мм и 67 мм

- С направляющей N, L и Z
- Такие же монтажные размеры, как у ворот LPU 42
- Простая модернизация ворот LPU 42 (начиная со строительной серии BR 40) путем замены полотна ворот

Стандартное исполнение ворот LPU 67 Thermo

Ворота премиум-класса
с эксклюзивным дизайном внутренней стороны

Оснащение, как у стандартного варианта исполнения, плюс дополнительно:

- Сдвоенные ролики
- Детали фурнитуры, рама направляющей, направляющие шины и соединительная шина серо-белого цвета RAL 9002**

Начало поставки: 1.7.2017

** Пружины, включая держатели, защиту от обрыва пружины, барабан для троса, оцинкованную направляющую привода

LPU 67 Thermo, исполнение «премиум»

Фурнитура и направляющая шина серо-белого цвета RAL 9002

Гаражные секционные ворота

Оптимальная вентиляция гаража эффективно защищает его от образования плесени

Вентиляционная щель в области верхней секции 1

- Вентиляционная щель благодаря откидывающемуся роликодержателю в области верхней секции ворот
- Нижняя секция ворот остается на полу, не позволяя проникнуть внутрь мелким животным
- Возможность управления с помощью функции привода «2-ая высота открывания»
- В качестве опции можно заказать для всех гаражных секционных ворот LPU 42 с приводом
- Возможно дооснащение всех гаражных секционных ворот LPU 42 (с направляющими N, L, Z) с приводом SupraMatic* или ProMatic**

Начало поставки: 1.7.2017

* Начиная с 2006-го года изготовления
** Начиная с 2012-го года изготовления, ширина ворот до 3000 мм

Климатический датчик для автоматического проветривания гаража 2

- Автоматическое проветривание гаража с приводом SupraMatic с помощью функции «2-ая высота открывания»
- При высокой влажности воздуха ворота автоматически открываются
- Как только влажность воздуха приходит в норму, ворота автоматически закрываются
- Регулируемый диапазон температур, в котором ворота не открываются (например, если в гараже есть опасность замерзания)
- Регулируемые часы работы (например выключение на ночь)
- Регулируемая продолжительность открывания (например одно проветривание макс. 2 часа)
- Возможность расширения с помощью внешнего датчика 3 и приточного вентилятора (устанавливается заказчиком)

Начало поставки: 1.7.2017

1

2

3

Гаражные секционные ворота

Программа коротких сроков поставки

90 % заказанных ворот готовы к поставке в течение 11 – 16 рабочих дней

Гаражные секционные ворота

- LPU 42* и LPU 67 Thermo* в стандартном варианте исполнения
- С M-гофром, L-гофром, D-гофром, T-гофром
- С поверхностью Woodgrain, Sandgrain, Silkgrain, Decograin
- 16 предпочтительных цветов и цвета RAL по выбору
- Почти с любым вариантом оснащения*, например с калиткой, элементами Design, вставками, окнами и вентиляционными решетками
- Диапазон размеров: ширина: 2000 – 5500 мм высота: 1875 – 3000 мм

Начало поставки: 1.3.2017

Откатные секционные ворота

- С M-гофром, L-гофром
- С поверхностью Woodgrain, Sandgrain, Silkgrain, Decograin
- 16 предпочтительных цветов и цвета RAL по выбору
- Почти с любым вариантом оснащения*, например с элементами Design, окнами и вентиляционными решетками
- Диапазон размеров: ширина: 2000 – 6500 мм высота: 1875 – 3000 мм

Начало поставки: 1.3.2017

Прочую информацию Вы найдете на сайте Hörmann в разделе «Информация для дистрибьюторов»

* Возможность комбинирования с вариантом поверхности, цветом, декоративной отделкой и дополнительным оснащением согласно прейскуранту цен

Поставка свыше 175 исполнений ворот и стандартных размеров со склада

Потолочные ворота RollMatic OD

Компактные гаражные ворота – идеальное решение для модернизации

Компактный монтаж в зоне перемычки

60 мм

- Минимальная потребность в свободном пространстве сбоку – всего 100 мм
- Секции рулонных ворот высотой 77 мм
- Цвета и декоративная отделка, как у гаражных рулонных ворот RollMatic
- Экономия места за счет установки привода на горизонтальной направляющей шине
- Гибкое манжетное уплотнение в зоне перемычки
- Приводы ProMatic (стандарт) или SupraMatic E
- Монтаж привода возможен и слева, и справа
- Уравновешивание ворот с помощью многократных пружин растяжения

Начало поставки: 1.7.2017

1 Соединение алюминиевых направляющих шин посредством угловых поворотных элементов

2 Гибкое манжетное уплотнение в зоне перемычки

3 Щеточные уплотнения в направляющих шинах / многократные пружины

4 Экономия места за счет установки привода на горизонтальной направляющей шине

1

2

3

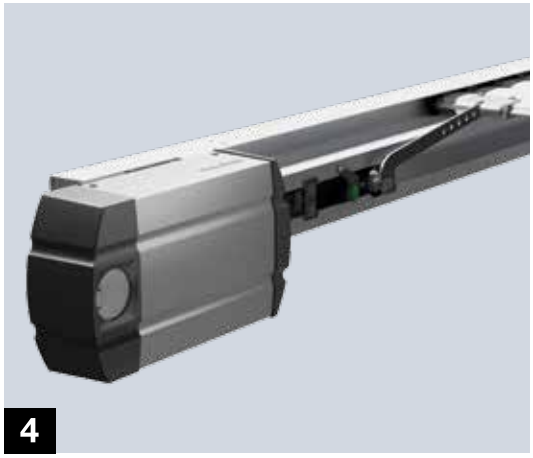
4

Приводы гаражных и въездных ворот

Новый современный дизайн элементов управления

1 **Детектор отпечатков пальцев FL 150**
С двумя функциями, для открывания ворот посредством отпечатка пальца; возможность сохранения 150 отпечатков пальцев

Начало поставки: 1.7.2017

2 **Выключатели с ключом STUP 50 / STAP 50**
Для монтажа под штукатурку и на штукатурку, включая 3 ключа

Начало поставки: 1.7.2017

3 **Внутренний клавишный выключатель IT 1b**
С большой клавишей с подсветкой для открывания ворот

Начало поставки: 1.10.2017

4 **Внутренний клавишный выключатель IT 3b**
Большая клавиша с подсветкой в виде кольца, для открывания ворот, с двумя клавишами для управления встроенным в привод освещением и отключения радиоуправления (только для SupraMatic)

Начало поставки: 1.10.2017

5 **Кодовый замок CTP 3**
С тремя функциями, с подсвечиваемой надписью и черной сенсорной поверхностью

Начало поставки: 1.7.2017

6 **Кодовый замок CTV 3**
С тремя функциями, в особенно прочном исполнении благодаря металлической клавиатуре

Начало поставки: 1.7.2017

7 **Кодовый замок CTR 1 / CTR 3**
С одной или тремя функциями, клавиши с подсветкой и силиконовая клавиатура, стойкая к атмосферным воздействиям

Начало поставки: 1.7.2017

8 **Бесконтактные кодовые замки TTR 1000**
С одной функцией, с возможностью программирования 1000 ключей, 2 ключа в комплекте поставки (дополнительные – по желанию заказчика)

Начало поставки: 1.7.2017

1

2

3

4

5

6

7

8

Привод двери с дистанционным управлением SmartKey

Для входных дверей домов и квартир

- Высокий комфорт управления: запирайте и отпирайте дверь с помощью пульта ДУ, внутреннего выключателя ДУ или приложения BiSecur App
- Запирающее устройство Komfort: автоматическое запирание через 30, 60 или 120 секунд или с задержкой по времени (10, 20 или 30 секунд) после нажатия клавиши
- Полностью автоматическое программирование привода в режиме «обучения»
- Гибкая настройка: момент вращения, скорость
- Акустический / оптический сигнал о достижении конечных положений
- Монтаж с внутренней стороны двери
- Для цилиндра с функцией оповещения об опасности, чтобы дверь в любой момент можно было открыть снаружи ключом
- Привод устанавливается на вставленном ключе* (изнутри необходим выступ цилиндра 7 – 12 мм)
- Простой, гибкий монтаж: с помощью зажимов, клея и резьбовых соединений
- «Умный» блок управления двигателя
- Электропитание от батареек (4 батарейки AA, срок службы ок. 1 года** при 8 циклах работы в день)
- Система дистанционного управления BiSecur с запросом статуса замка
- Можно заказать белого и серебристого цвета

Начало поставки: 1.10.2017

* Головку ключа надо укоротить до длины в 4 – 7 мм.

** В зависимости от легкого хода двери или замка, а также установленных батареек!

Приводы гаражных и въездных ворот

Больше комфорта для Вашего дома

Приводы SupraMatic / ProMatic серийно со светодиодным освещением

- Светодиодные лампы-отражатели с классом энергоэффективности A++
- Электропотребление освещения на 85 % ниже

Начало поставки: 1.3.2017

Улучшение технических характеристик приводов въездных ворот LineaMatic / RotaMatic

- Меньшее потребление энергии в режиме Stand-by – менее 1 Ватта
- Возможность точной регулировки движения ворот
- Оптимальная настройка скорости движения ворот
- Новое исполнение Akku с солнечной батареей, с удобным запросом положения ворот

Начало поставки: 1.3.2017

Программа проектирования распашных ворот

- Графический интерфейс на основе web-браузера для PC / MAC и мобильных устройств
- Установка не требуется
- Включая новый привод распашных ворот VersaMatic

Мотив 600

с элегантным элементом остекления

Thermo65, мотив 600

- Элегантное остекление с черной контрастной рамой
- Ручка из нержавеющей стали HB 38-2 на стальной филенке
- Тройное изоляционное стекло
- Коэффициент U_D до 0,98 Вт/(м2·K)*
- Можно заказать всех цветов и с любой декоративной поверхностью

Начало поставки: 1.7.2017

* В зависимости от размеров двери, указанные значения для RAM 1230 × 2180 мм

Наружная ручка HB 38-3 1

- Эргономичная форма ручки и изящные прямые линии
- Опционально можно заказать для всех входных дверей Thermo46 / 65

Начало поставки: 1.3.2017

Автоматический замок с механической самоблокировкой 2

- При захлопывании двери защелка автоматически выдвигается и надежно запирает входную дверь
- Опционально можно заказать для всех входных дверей Thermo65

Начало поставки: 1.7.2017

Алюминиевые входные двери ThermoSafe / ThermoCarbon

Серийно с защитой от взлома класса RC 3

Сертифицированная защита
от взлома наших входных дверей
рекомендуется полицией Германии.

www.k-einbruch.de

Только у Hörmann

Входные двери ThermoSafe ThermoCarbon

Серийно с 1.3.2017

Боковые элементы можно заказать с оснащением для защиты от взлома класса RC 3 (опция)

Оснащение для защиты от взлома класса RC 3
Описание преступника согласно стандарту DIN EN 1627:
Преступник пытается взломать запертую дверь с помощью 2-х отверток, клещей, клиньев и лома, а также простого сверлильного инструмента.

Длительность сопротивления: 5 минут

Алюминиевые входные двери ThermoSafe

Ручка серии Design G 750 LED со встроенной светодиодной планкой

Эффектное освещение с помощью светодиодной планки

Мотив 568 с ручкой
серии Design G 750 LED

Мотив 565 с ручкой
серии DesignPlus G 760 LED

Ручка серии Design G 750 LED и ручка DesignPlus G 760 LED

- Опционально со встроенной светодиодной планкой
- Можно заказать для дверей с мотивами 514, 524, 525, 565, 568, 590, 759, 799, 879

RC 3
Безопасность, подтвержденная сертификатами

серийно

Алюминиевые входные двери ThermoSafe

Дизайн ручки на высоту рамы

Мотив 723

Мотив 822

Мотив 823

ThermoSafe

Мотив 723

- Алюминиевый профиль ручки цвета белого алюминия RAL 9006 или, в качестве опции, – цвета RAL по выбору
- Профили крепления в цвет двери или, в качестве опции, – цвета RAL по выбору
- Орнаментное стекло Float, матовое, тройное теплоизоляционное остекление
- Коэффициент U_D до 0,9 Вт/(м²·K)*

Начало поставки: 1.3.2017

ThermoSafe

Мотив 822

- Частично составная рама с объемным трехмерным эффектом и завершением в виде профиля ручки
- Алюминиевый профиль ручки цвета белого алюминия RAL 9006 или, в качестве опции, – цвета RAL по выбору
- Профили крепления в цвет двери или, в качестве опции, – цвета RAL по выбору
- Коэффициент U_D до 0,88 Вт/(м²·K)*

Начало поставки: 1.3.2017

ThermoSafe

Мотив 823

- Алюминиевый профиль ручки цвета белого алюминия RAL 9006 или, в качестве опции, – цвета RAL по выбору
- Профили крепления в цвет двери или, в качестве опции, – цвета RAL по выбору
- Коэффициент U_D до 0,88 Вт/(м²·K)*

Начало поставки: 1.3.2017

RC 3
Безопасность, подтвержденная сертификатами

серийно

* В зависимости от размеров двери, указанные значения для RAM 1230 × 2180 мм

Встроенный прожектор

Светодиодная подсветка ручки двери

- Встроена в ручку
- Удобная подсветка замка
- Опционально
  для мотивов 723, 822, 823

Элегантные очертания профилей из нержавеющей стали

ThermoSafe

Мотив 832

- Со слегка углубленными горизонтальными и вертикальными лизенами из нержавеющей стали
- Ручка из нержавеющей стали HOE 820
- Аппликация цвета RAL 3003
- Коэффициент UD до 0,88 Вт/(м²·K)*

Начало поставки: 1.3.2017

ThermoSafe

Мотив 836

- Ручка из нержавеющей стали HOE 820
- Аппликация цвета RAL 3003, установленная заподлицо
- Коэффициент UD до 0,88 Вт/(м²·K)*

Начало поставки: 1.3.2017

RC 3
Безопасность, подтвержденная сертификатами

серийно

* В зависимости от размеров двери, указанные значения для RAM 1230 × 2180 мм

Алюминиевые входные двери ThermoSafe

Новые варианты оснащения

Элегантный кодовый замок

- С чувствительной к прикосновению сенсорной поверхностью
- Опционально для входных дверей ThermoSafe / ThermoCarbon с автоматическим замком S5 / S7 Code

Начало поставки: 1.3.2017

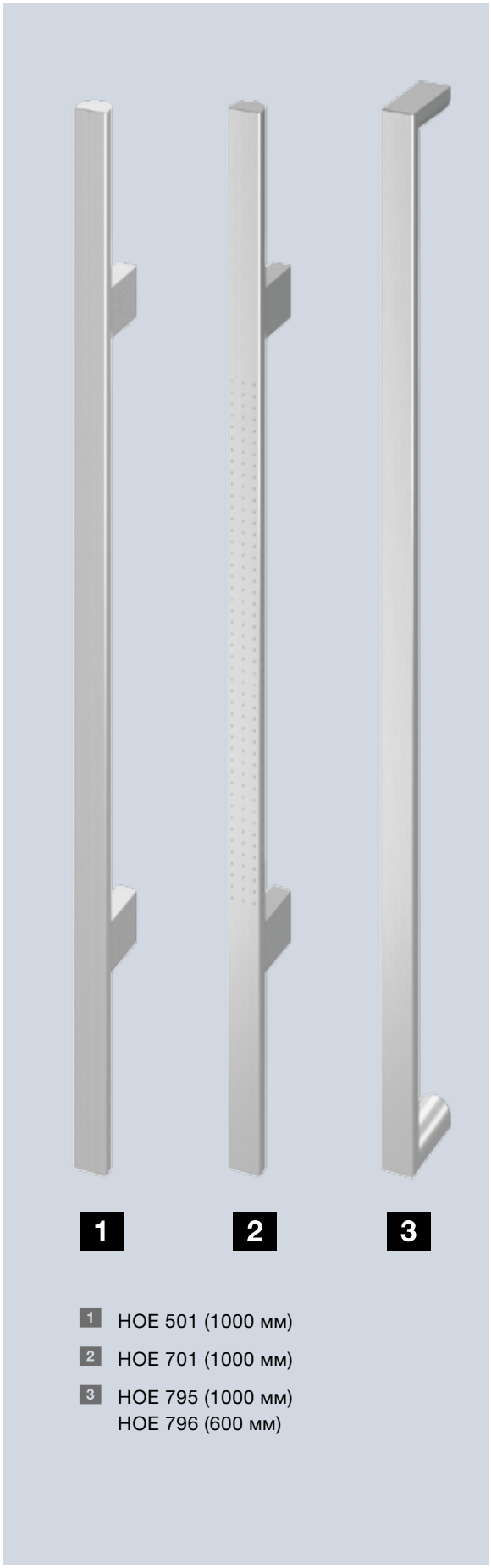

1 HOE 501 (1000 мм)

2 HOE 701 (1000 мм)

3 HOE 795 (1000 мм)
HOE 796 (600 мм)

4

5

Новый дизайн ручки 1 2 3

- Опциональные ручки из нержавеющей стали для входных дверей ThermoSafe

Начало поставки: 1.3.2017

Боковые элементы ThermoSafe с филенками с мотивом 4

- Единый мотив, заподлицо с дверным полотном
- Можно заказать для всех мотивов дверей

Начало поставки: 1.3.2017

Электронный дверной глазок 5

- Контроль зоны входа с помощью широкоугольной камеры
- Идеально подходит для маленьких детей и людей в инвалидных колясках

Начало поставки: 1.3.2017

Встроенный верхний доводчик

- Элегантный дизайн двери изнутри
- Рекомендуется в комбинации со скрытыми петлями

Начало поставки: 1.3.2017

Ограничитель открывания

- Высококачественное исполнение из металла
- Ограничивает открывание двери до угла открывания 105°
- Возможность индивидуальной регулировки
- С удобным плавным остановом

Начало поставки: 1.3.2017

Опускаемое напольное уплотнение

- По желанию можно заказать для всех входных дверей ThermoSafe
- Для обеспечения оптимальной герметизации входных дверей без порога (подходят, в том числе, для инвалидных колясок)

Начало поставки: 1.3.2017

Межкомнатные двери

Индивидуальная концепция пространства

ConceptLine

- 3 поверхности
- 3 цвета
- Дверное полотно с прямоугольными кромками (все варианты отделки поверхности) и закругленными кромками (ультраматовая поверхность)
- Коробка с прямоугольными кромками в благородном ультраматовом исполнении Duradecor для любой поверхности дверного полотна

Начало поставки: 1.3.2017

Белого цвета RAL 9016

Светло-серого цвета RAL 7035

Цвета серого антрацита RAL 7016

Ультраматовая

- Бархатистая на ощупь
- Поверхность Duradecor с высочайшей ударопрочностью
- Защита кромок 4Protect
- Защита от отпечатков пальцев Anti-Finger-Print для уменьшения загрязнений
- Можно рисовать мелом

Блестящая

- Глянцевая
- Очень гладкая поверхность
- Износоустойчивая
- Защита кромок 4Protect

Рифленая

- Рельефная структура создает естественную игру цвета
- Поверхность Duradecor с высочайшей ударопрочностью
- Защита кромок 4Protect

Защита кромок

4 Protect

- Высокая ударопрочность
- Высокая износостойкость
- Стойкость к царапинам
- Красивый дизайн без швов и зазоров
- Серийно с дверными полотнами без фальца и с фальцем, с прямоугольными кромками, с поверхностью Duradecor белый лак и светло-серого цвета

Начало поставки: 1.3.2017

Межкомнатные двери

Значительно расширенный ассортимент дверей DesignLine и стеклянных дверей

DesignLine Stripe 15

- Современный дизайн двери с тиснеными канавками
- Поверхность Duradecor с высокой ударопрочностью
- Дверное полотно в исполнении с фальцем и без фальца, с прямоугольными кромками
- Коробка с закругленными кромками

DesignLine Stripe 15 с поверхностью Duradecor
белый лак, исполнение с фальцем

Ассортимент стеклянных дверей

- Свыше 50 новых мотивов
- С нанопокрытием для меньшего количества отпечатков пальцев и легкой очистки
- Много мотивов, сочетающихся с моделью DesignLine Groove

Выставочный стенд для демонстрации стеклянных дверей

- Высококачественная эксклюзивная деревянная конструкция стенда
- 8 стеклянных дверей, 3 корпуса замка (съемных) и 2 петли

Коробки / Окна для внутренних помещений

Коробка VarioFix – просто, быстро, красиво

Новые варианты коробок VarioFix

1 Входные квартирные двери с классом защиты от взлома RC 2 и классом звукоизоляции II

2 Окна для внутренних помещений HW-D-ISO

3 Коробка для раздвижных дверей, перемещающихся перед стеной

4 Раздвижное окно HW-D-Slide

Начало поставки: 1.3.2017

5 Новый профиль уплотнения для улучшенной звукоизоляции

- Опционально можно заказать для всех конструкций коробок
- Улучшенный на 7 дБ коэффициент звукоизоляции (42 дБ вместо 35 дБ)
- Улучшенный класс звукоизоляции (3 вместо 2)

Начало поставки: 1.3.2017

Новые варианты оснащения коробок раздвижных дверей

Дверь перемещается в стене, блочный вид монтажа, с плотным закрыванием 6

- Класс звукоизоляции 2
- С автоматическим приводом (опция)
- С демонтируемой направляющей шиной (опция)

Начало поставки: 1.3.2017

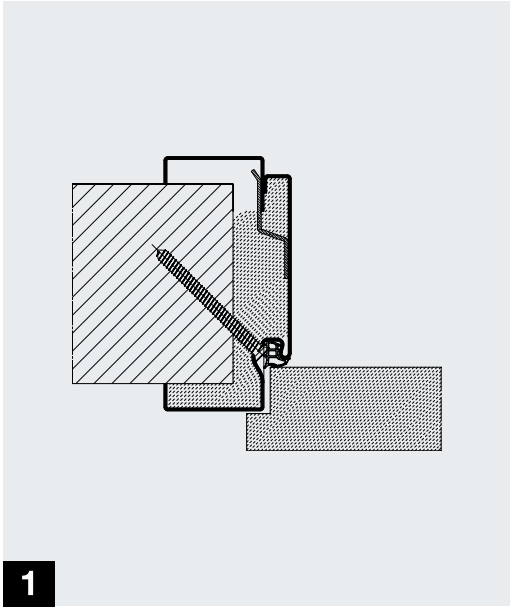

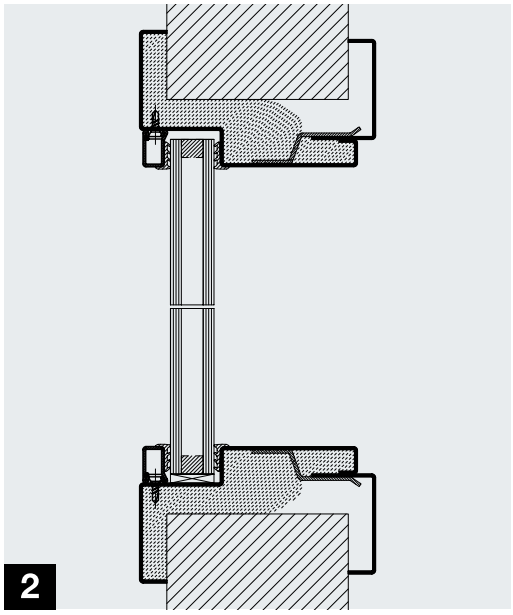

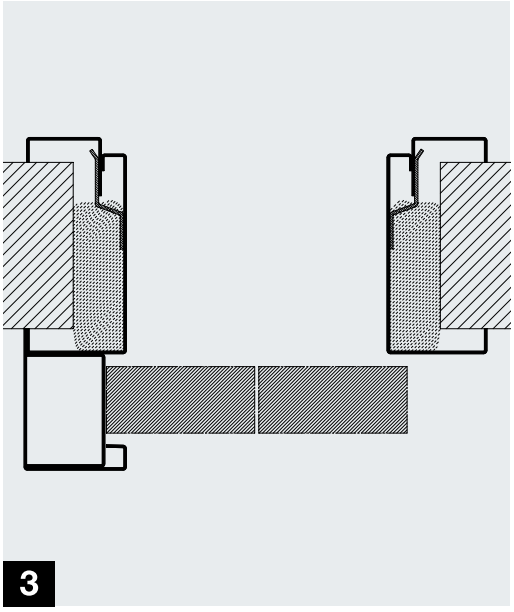

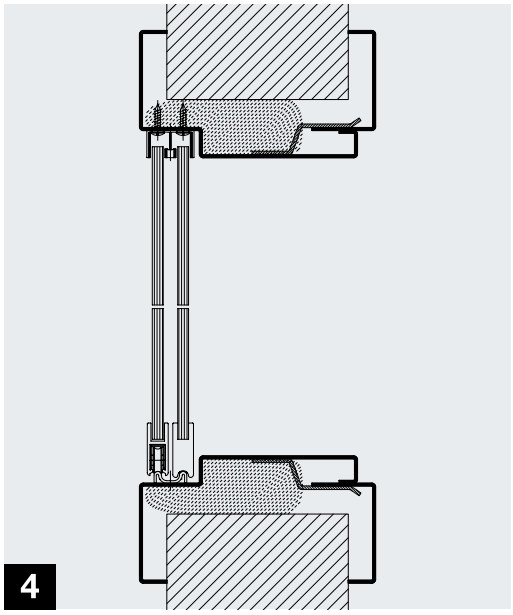

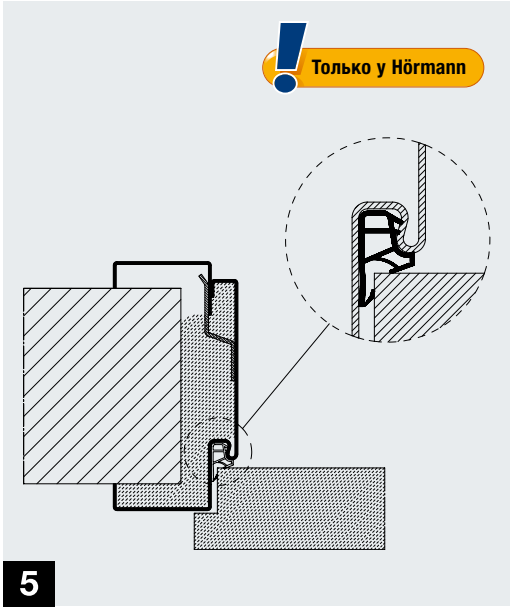

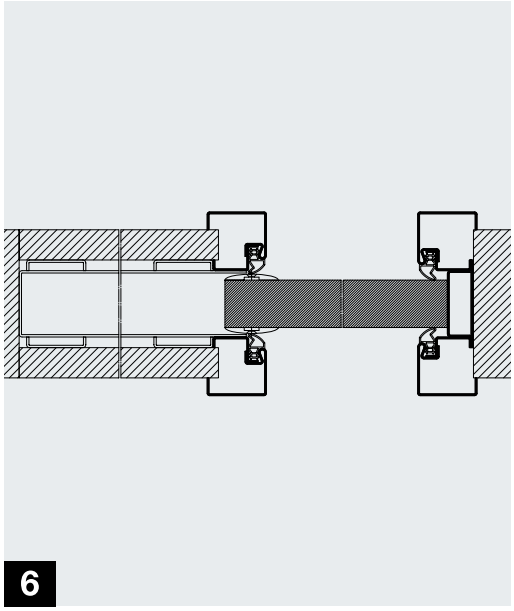

No.51

Креативный дизайн нажимной ручки

От идеи к небольшой серии – согласно собственным представлениям об архитектуре

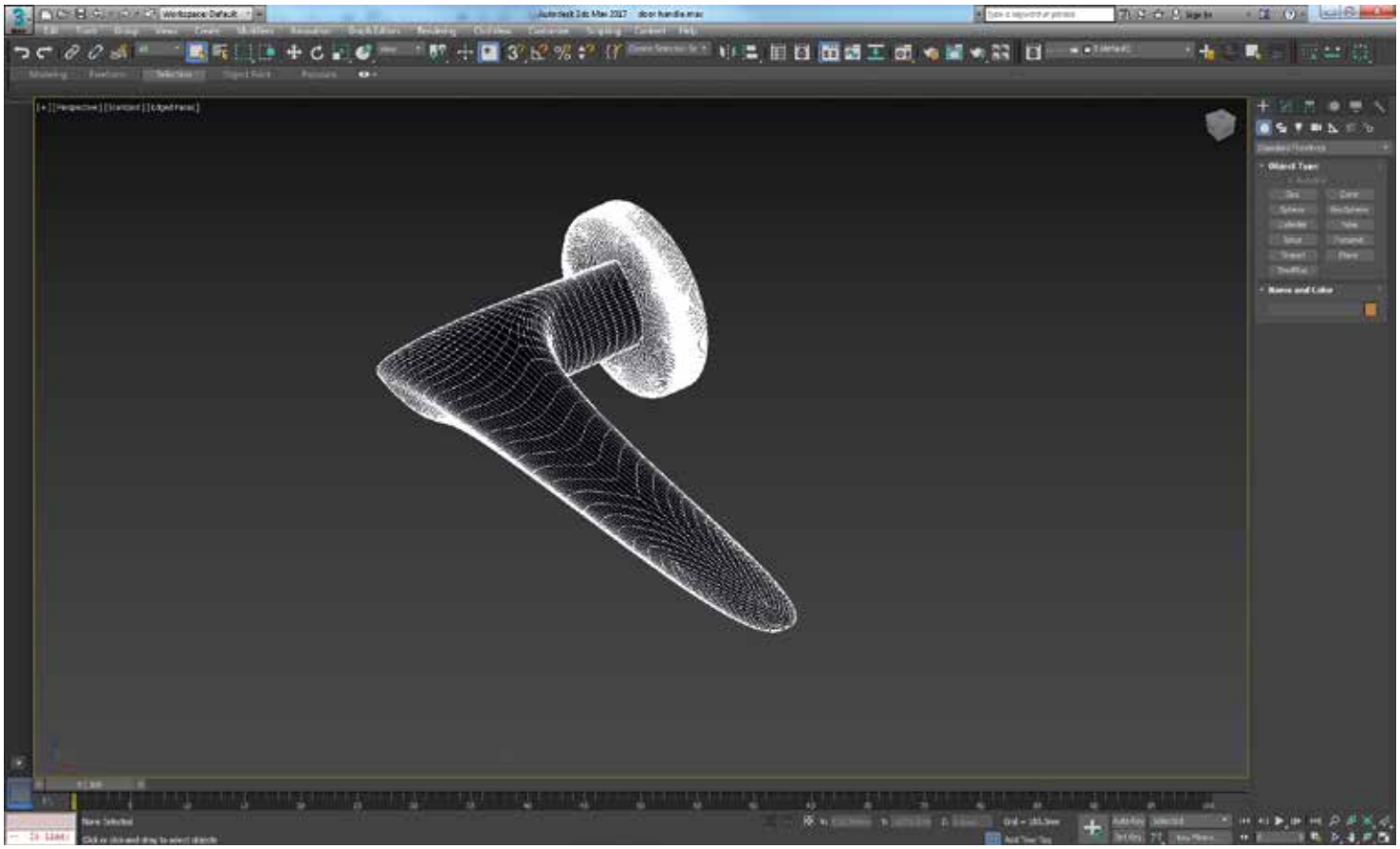

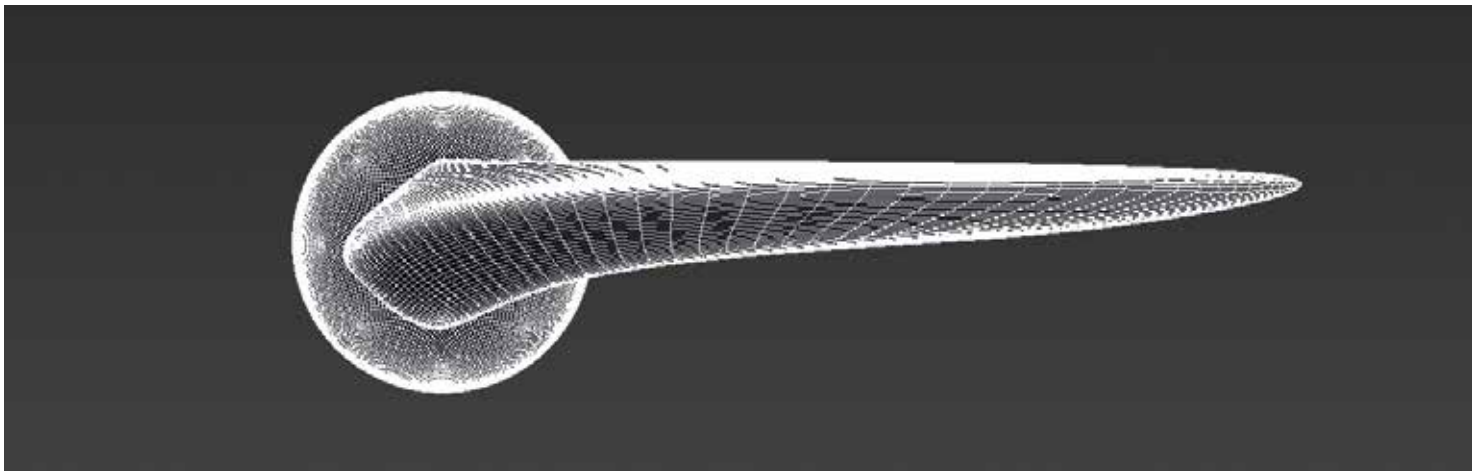

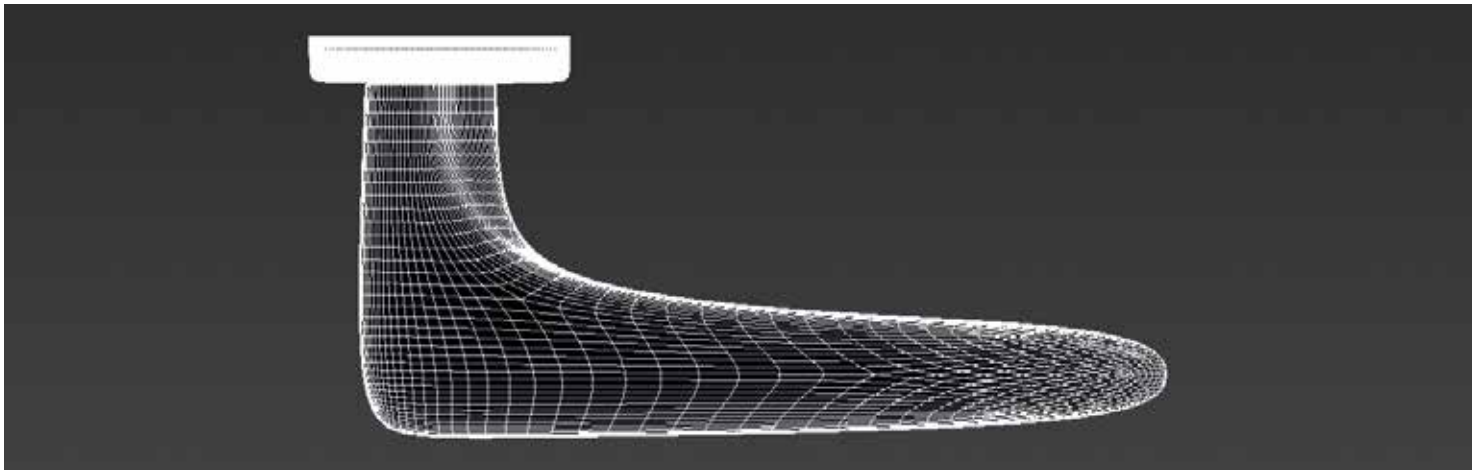

Индивидуальный дизайн нажимной ручки

Ваш дизайн «made by Hörmann»

Вместе с компанией Hörmann спроектируйте уникальную ручку для Вашего строительного проекта

От идеи до небольшой серии: архитектурное бюро «Architekten Wannenmacher + Möller GmbH»

1. Эскиз Вашего замысла ручки
2. Обсуждение индивидуальной реализации проекта
3. Создание трехмерного чертежа CAD
4. Проверка и сохранение данных CAD
5. Печать образца на 3D-принтере
6. Определение варианта исполнения и материала
7. Изготовление оригинальной ручки
8. Монтаж индивидуальной ручки на объекте

1

2

3

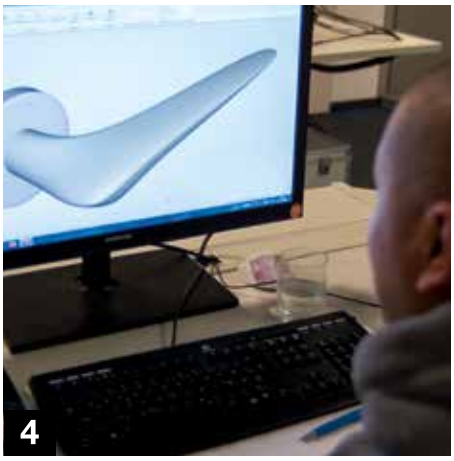
4

5

6

7

8

Двери для строительных объектов

Эксклюзивная ручка Hörmann серии Design «Komé», спроектированная в сотрудничестве с фирмой Randi

1

Эксклюзивное исполнение

1 Противопожарная нажимная ручка для огнестойких и дымонепроницаемых дверей

2 Нажимная ручка «антипаника» согласно стандарту EN 179 для огнестойких и дымонепроницаемых дверей с трубчатой рамой

3 4 Стандартная нажимная ручка для внутренних дверей и огнестойких и дымонепроницаемых дверей

Эксклюзивные поверхности

1 2 Шлифованная матовая нержавеющая сталь

3 Необработанная нержавеющая сталь (полированная – по запросу)

4 Необработанная латунь (полированная – по запросу)

Поставляется для эксклюзивных дверей

- Огнестойкие и дымонепроницаемые трубчатые рамные конструкции
- Многофункциональные двери OD
- Функциональные двери
- Стальные двери и двери из нержавеющей стали STS / STU
- Деревянные внутренние двери

Начало поставки: 1.4.2017

iF product design award

Огнестойкие и дымонепроницаемые элементы

Алюминиевые огнестойкие элементы

Фиксированное остекление HE331 / HE331 S 1

- Модульная стена, отвечающая требованиям защиты от падения (DIN 18008) и защиты от взлома класса RC 3 (DIN EN 1627)

RC 3 TRAV

Комбинация системы эвакуационного выхода и раздвижной двери 2

- С алюминиевыми трубчатыми рамными конструкциями AS 90 / FR – прозрачное решение для проходов со специальными требованиями к противопожарной защите T90

T90

Алюминиевые огнестойкие элементы T90 HE 9 × 1 3

- Элегантный дизайн двери с опциональной роликовой петлей

Начало поставки: 1.3.2017

Алюминиевое огнестойкое фиксированное остекление F30 HE 331

- Допущено для наружного применения

Уже поставляется

1

Sei stets
AUFGESCHLOSSEN
TOLERANT
kreativ
MUTIG
AUFMERKSAM
fröhlich
EHRLICH
ANDERS
verrückt
EINZIGARTIG
BESONDERS
Du selbst!

2

3

Оптимизированная стандартная коробка

- Для многофункциональных дверей H3 OD, D65 OD
- Стандартный монтаж путем диагонального крепления в кирпичной кладке, пористом бетоне и бетоне
- Альтернативный монтаж анкерами в кирпичной кладке, пористом бетоне и бетоне с помощью опционального комплекта анкеров
- Монтаж в каркасных стенах с помощью опциональной дополнительной коробки
- Быстрый и простой монтаж дверей, имеющихся на складе, во всех допущенных конструкциях стен
- Компактность при транспортировке и хранении дополнительной коробки за счет сборного исполнения (регулировка охвата стены примерно на 25 мм для компенсации допусков стен)
- Стандартная поставка без вхождения в пол
- Опциональный адаптер для монтажа с вхождением в пол

Начало поставки: 1.7.2017

Все конструкции коробок серийно без вхождения в пол

- Опционально также поставляется с вхождением в пол

Начало поставки: 1.3.2017

1 Угловая коробка с опциональным адаптером для вхождения в пол, монтаж в кирпичной кладке

2 Угловая коробка с опциональной дополнительной коробкой, монтаж в каркасных стенах

3

4

5

Коробка VarioFix Fire 3

- Заполнение минеральной ватой на заводе
- Для многофункциональных дверей H3 OD, D65 OD
- Для всех конструкций стен
- Монтаж посредством диагонального крепления
- Компенсация допусков стен примерно до 25 мм

Начало поставки: 1.7.2017

Опускаемое напольное уплотнение, закрывающееся с задержкой по времени 4

- Для легкого перемещения двери при одновременном обеспечении точной герметизации
- Оптимальное выравнивание давления
- Надежное запирание дверей в шлюз-тамбурах и в небольших помещениях, а также для дверей на ступеньках или площадках
- Дополнительное оснащение для всех многофункциональных дверей OD

Начало поставки: 1.3.2017

Мы предлагаем Вашему вниманию короткий видеоролик на сайте:
www.hoermann.ru/videoroliki

Предохранительный сенсор для автоматических распашных дверей 5

- Защита главной и боковой замыкающих кромок
- Защита с помощью лазерной технологии (измерение прохождения луча света) с помощью 170 точек измерения
- Компактные размеры: 143 × 85 мм
- Можно заказать для многофункциональных дверей OD, стальных дверей и дверей из нержавеющей стали STS / STU и огнестойких и дымонепроницаемых трубчатых рамных конструкций

Начало поставки: 1.3.2017

Откатные ворота FST из стали и нержавеющей стали

Новая поверхность из нержавеющей стали и новый привод для полотна ворот весом до 2500 кг

Новая поверхность из нержавеющей стали Круглое шлифование 1

- для всех откатных ворот из нержавеющей стали FST

T30 T90 MZ

Начало поставки: 1.3.2017

Комфортные решения: приводы

- для откатных ворот FST из стали и нержавеющей стали

T30 T90 MZ

Привод SupraMatic HT для полотна ворот весом до 800 кг 2

- Импульсный режим «Откр.-Закр.»
- Управление с помощью пульта ДУ или клавишного выключателя
- Опциональный внешний блок управления 360 с функцией автоматического закрывания
- Ширина прохода в свету до 6090 мм

Начало поставки: 1.7.2017

НОВИНКА: Цепной привод ITO 400 для полотна ворот весом до 2500 кг 3

- Режим Totmann «Откр.-Закр.»
- Управление с помощью клавишного выключателя
- Опционально в виде версии с преобразователем частоты с блоком управления B 460 FU с плавным пуском и плавным остановом

Начало поставки: 1.7.2017

1

Огнестойкая дверь T30 Quadro

Новая угловая коробка с диагональным креплением

- С возможностью установки слева / справа
- Простой и быстрый монтаж
- Диагональное крепление с помощью винтов с дюбелями
- Отверстия крепления скрыты в фальце коробки, то есть они незаметны при закрытой двери
- Оптимальное решение для монтажа в облицовочной кладке

Начало поставки: 1.7.2017

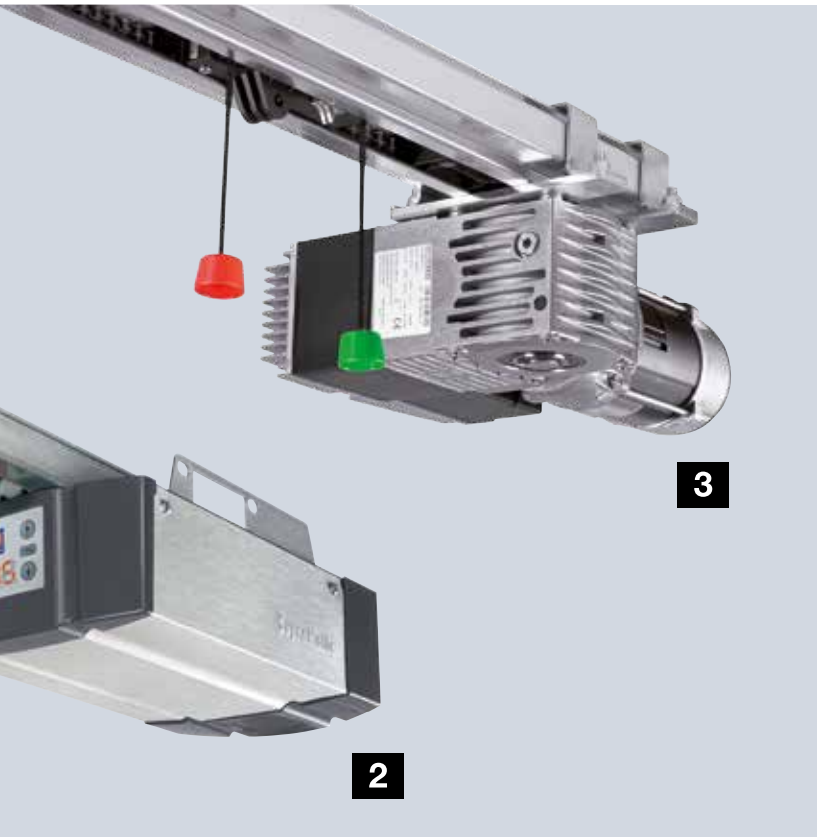

Промышленные секционные ворота

Удобная беспроводная передача сигнала

Блок беспроводной передачи сигналов для промышленных секционных ворот 1

- Передача сигналов с полотна ворот через Bluetooth на блок управления
- Опциональное оснащение вместо спирального провода
- Подключаемые компоненты: оптосенсоры LE (low energy), опережающий световой барьер VL 1 / 2-LE, планка 8k2, выключатель предохраняющего устройства от провисания троса, контакт калитки, ночной ригельный контакт
- Электропитание от мощной батарейки

Начало поставки: 1.3.2017

1

Навальный привод для секционных ворот 2

- Торсионно-пружинный вал не нужен
- Макс. размер ворот: 4500 мм × 4500 мм
- Макс. вес полотна ворот: 350 кг
- Для направляющих N и H
- С блоком управления 445 R или 460 R
- Серийно с опережающим световым барьером VL 1 и устройством защиты от затягивания
- Опционально со световой решеткой HLG

Начало поставки: 1.3.2017

2

Сэндвичное остекление, тип A для промышленных секционных ворот 3

- Индивидуальный выбор цвета рамы остекления из литья под давлением
- Может отличаться от цвета ворот

Начало поставки: 1.3.2017

Расширенный выбор направляющих для привода WA 300 S4

- Типы направляющих: ND, GD, LD, HD, RD
- Типы направляющих после технической проверки: NS, NK, GS, HS, HK, RS, RK, VS, WS

Начало поставки: 1.3.2017

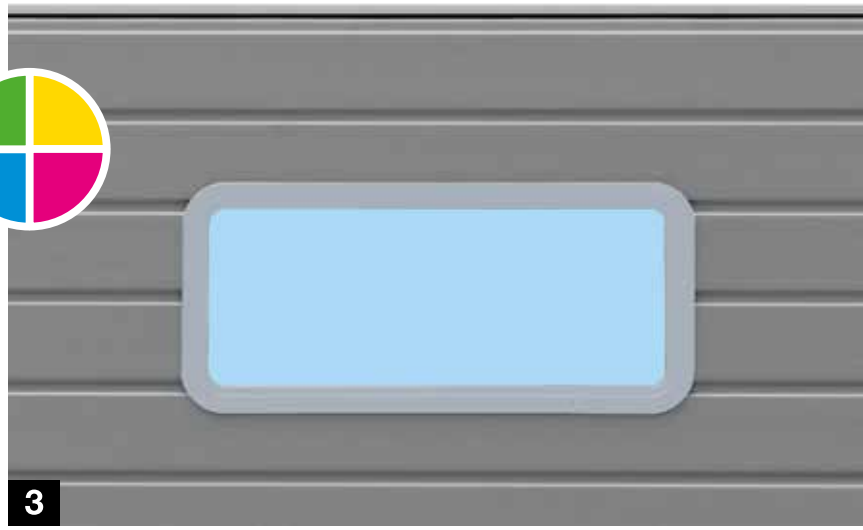

3

4

Световая решетка на воротах с калиткой без порога 4

- Двойная световая решетка высотой до 2500 мм
- Монтаж внутри на коробке и снаружи в проеме
- Необходимо устройство передачи радиосигнала

Начало поставки: 1.3.2017

Ворота с калиткой с натуральным стеклом

- Опционально для промышленных секционных ворот со строительной глубиной 42 мм и 67 мм
- Одинарное остекление, прозрачное многослойное безопасное стекло VSG, двойное остекление, прозрачное однослойное безопасное стекло ESG, климатическое двойное остекление, однослойное безопасное стекло ESG

Начало поставки: 1.3.2017

НАТУРАЛЬНОЕ СТЕКЛО

Замок с многоточечным запиранием для ворот с калиткой, строительная глубина 67 мм

- Опционально для промышленных секционных ворот со строительной глубиной 67 мм
- Для более высокой взломостойкости

Начало поставки: 1.3.2017

Оснащение для защиты от взлома класса RC 2 для боковых дверей NT 60 / NT 80 Thermo

- Испытанное оснащение для защиты от взлома класса RC 2 по DIN EN 1627

Начало поставки: 1.3.2017

RC 2

Рулонные ворота и рулонные решетки

Эффективная защита от зверей и взломщиков

Защита от куницы для рулонных решеток

- Эффективная защита от проникновения мелких животных
- Закрытая секция из профилей HR 120
- Опционально для рулонных решеток SB, TGT и DD
- Фиксированная высота 640 мм для рулонных решеток SB и TGT
- Возможность выбора высоты до 1067 мм для рулонных решеток DD
- Монтажные размеры не изменяются
- Идеальное дополнение для подземных гаражей и торговых центров

Уже поставляется

Система SSG-DD для больших проемов размером до 30 × 9 м

- Позволяет закрыть большой проем с помощью двух или трех стандартных рулонных ворот DD или рулонных решеток DD
- Узкий соединительный элемент из алюминия шириной всего 265 мм
- Простое и быстрое управление благодаря направляющей шине позади перемычки, обеспечивающей легкий ход ворот
- Отсутствие элементов, раскачивающихся внутрь или наружу
- Снаружи, по выбору, – из алюминия без покрытия или с покрытием профилей
- Гораздо более высокие классы ветровой нагрузки по сравнению с решениями с отдельными воротами
- Особенно рентабельны при транспортировке, монтаже и проведении сервисных работ

Начало поставки: 1.7.2017

Перегрузочная техника

Специальные решения для служб доставки посылок и автомобилей малой грузоподъемности

Герметизатор ворот BBS для небольших грузовиков и автофургонов

- Герметизатор ворот с подушкой для небольших грузовых автомобилей, например служб доставки
- Подушки с пеноматериалом для обеспечения оптимальной герметизации
- Разработаны специально для моделей Mercedes Sprinter и VW Crafter с высокой крышей, начиная с года производства 2006
- Адаптированы к особой форме транспортного средства, как в случае распашных дверей с открыванием на 180°, так и при угле открывания 270°
- Выемка в верхней подушке для безаварийной пристыковки транспортных средств с камерой заднего вида 1
- Опционально с четвертой подушкой снизу для герметизации пространства между рампой и транспортным средством 2
- Опционально с резиновым профилем рампы GD1, идеально при использовании мобильных перегрузочных мостов с упором 3
- Опциональная защитная крышка требуется при отсутствии на перегрузочных станциях козырька

Совет: Для транспортных средств с выходом сзади на перегрузочной станции рекомендуется ниша с небольшой глубиной. Дополнительно перегрузочная станция должна быть оборудована подъездным буфером, например DB 15. Он защитит транспортное средство и герметизатор ворот.

1

2

3

4

EXPRES

Промышленные блоки управления и принадлежности

Еще более удобное управление

Промышленный пульт ДУ HSI 6 BS, HSI 15 BS

- Большие клавиши, позволяющие управление воротами в рабочих перчатках
- Удобное расположение клавиш с 6 или 15 функциями
- С системой ДУ BiSecur
- Ударопрочный корпус
- Водостойкий, класс защиты IP 65

Начало поставки: 1.7.2017

Комбинированный блок управления 420Si / 420Ti для промышленных ворот с приводом WA 300 и перегрузочным мостом

- Компактная комбинация базового блока управления перегрузочным мостом с устройством управления воротами
- Удобство монтажа благодаря расположению в одном корпусе
- Для рулонных ворот и рулонных решеток с приводом WA 300 R S4 и встроенным блоком управления
- Для промышленных секционных ворот с приводом WA 300 S4 и встроенным блоком управления
- Корпус блока управления подготовлен для дооснащения, например опционным реле HOR1-300 для сообщения о достижении конечного положения «Ворота Откр.» с целью разблокировки перегрузочного моста

Скоростные ворота

Узкие, элегантные боковые элементы из алюминия

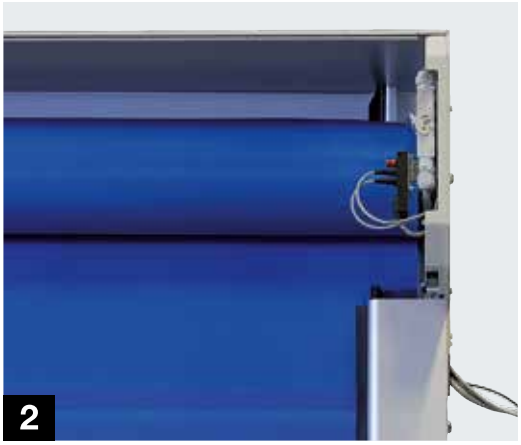

V 4015 SEL ALU-R

- Боковые элементы толщиной 125 мм из алюминия E6 / C0 1
- Высокая герметичность за счет манжетного уплотнения и небольшого зазора коробки
- Мощный внутривальный мотор серийно с кожухом вала цвета белого алюминия RAL 9006 2
- Особенно удобны в обслуживании благодаря кожуху вала из нескольких частей
- Встроенные в боковые элементы кабели с выбором выходов для кабелей
- Опционально в боковую направляющую может встраиваться элемент для всех функций управления, например для открывания и закрывания, а также для сервисных настроек 3
- Серийно с профилем SoftEdge с выключателем системы защиты от столкновений и устройством для заправки полотна ворот в направляющие
- Серийно с предохранительной световой решеткой

Начало поставки: 1.3.2017

Более подробную информацию Вы найдете в проспекте «Скоростные ворота».

Электронная поддержка сбыта

Для PC / MAC и мобильных устройств

Интернет-система для создания заказов и предложений Hörmann iHAAS 1

- Все в одном: конфигурация изделия, расчет цены, и создание коммерческого предложения
- Подача заказа непосредственно в компанию Hörmann – круглосуточно
- Графический интерфейс на основе web-браузера для PC / MAC и мобильных устройств

Программа для архитекторов 2017 2

- Графический интерфейс на основе web-браузера для PC / MAC и мобильных устройств
- Установка не требуется
- Четко структурированная система благодаря выпадающим меню и символам
- Простая функция поиска
- База данных с текстами для конкурсных объявлений и свыше 9000 чертежей (в форматах DWG и PDF) для более чем 850 изделий Hörmann
- Фотореалистичные изображения многих изделий

Интернет-набор для Ваших партнеров

- Блоки на веб-сайте Hörmann для быстрого и легкого создания собственного профессионального сайта
- Оптимальное представление на мобильных устройствах
- Индивидуально адаптируемый набор для сетевого маркетинга

Веб-сайт Hörmann 2017

- Современный плиточный дизайн интерфейса
- Специальная навигация и материалы для конечных потребителей, дистрибьюторов и архитекторов
- Оптимальное представление на мобильных устройствах

Программа проектирования распашных ворот 3

- Графический интерфейс на основе web-браузера для PC / MAC и мобильных устройств
- Установка не требуется
- Включая новый привод распашных ворот VersaMatic

Путеводитель по экономии энергии

- С актуализированными данными об изделиях
- С расчетом энергетических потерь для секционных ворот, рулонных ворот, скоростных ворот и перегрузочной техники

1

2

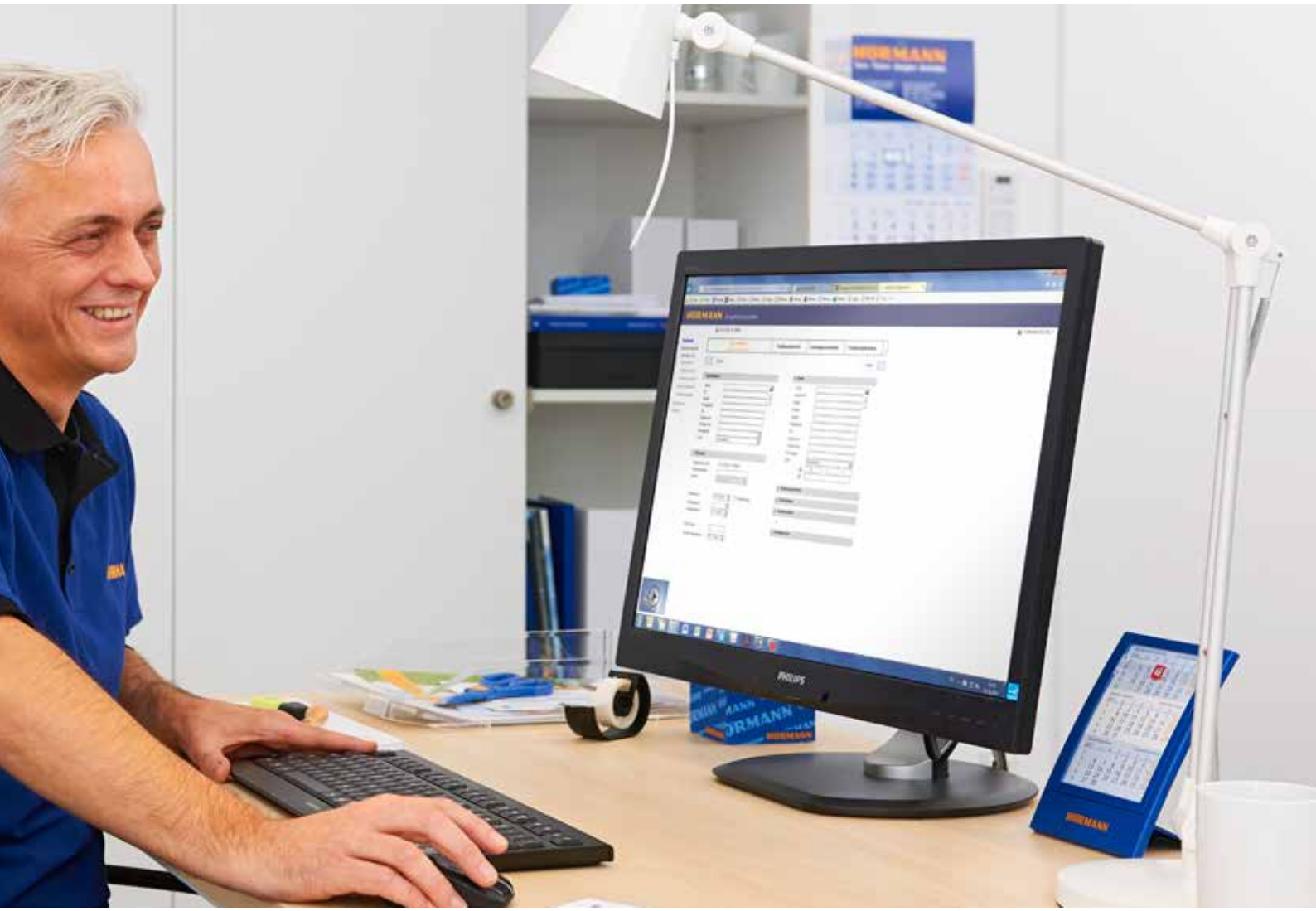

3

Ответственность за окружающую среду и за будущее

Экологически чистые изделия для проектов с ориентиром на будущее

100 %

Эко-энергия

С 2017 года Hörmann полностью покроет свое потребление электроэнергии из экоэнергии. Наряду с этим принят ряд других мер с целью бережного отношения к ресурсам и защиты климата:

- **Газ вместо жидкого топлива**
- **Внедрение тепло-электроцентралей**
- **Сертифицированная система регулирования энерго-потребления**
- **Не обременяющая выбросами CO_2 печать**
- **Не обременяющие выбросами CO_2 почтовые пересылки**

HÖRMANN

Состояние на 01.2017 / Печать 01.2017 / HF 86791 RU / PDF www.hoermann.com